ISTRUZIONI DI MONTAGGIO / ASSEMBLY INDICATIONS

BMW S1000RR | Protezione carter frizione - Clutch engine protection

EPCB001

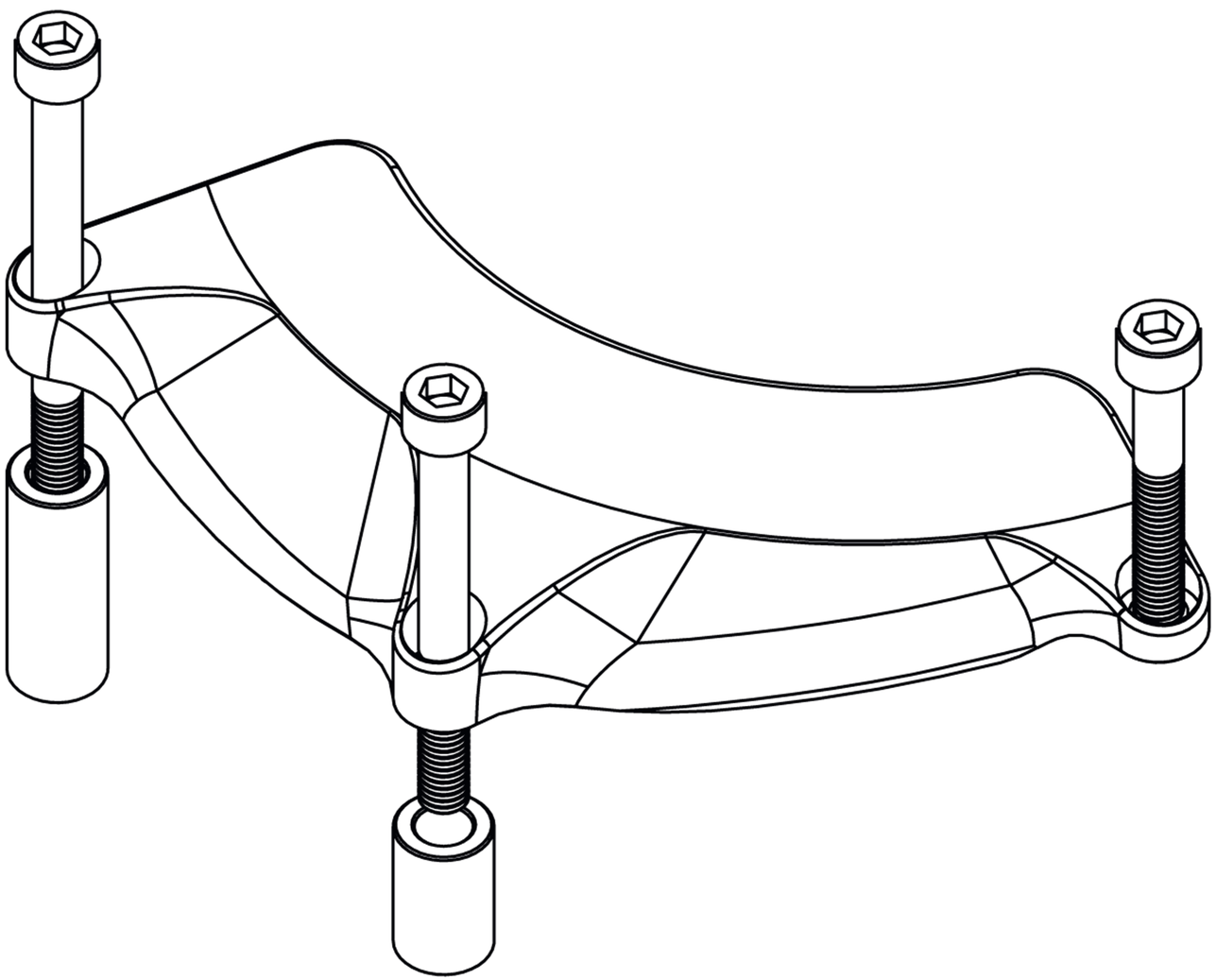

Descrizione	N°
Engine protection	1
H19 spacer	1
H32 spacer	1
M6 x 40 screw	1
M6 x 60 screw	1
M6 x 70 screw	1