ISTRUZIONI DI MONTAGGIO / ASSEMBLY INDICATIONS

Suzuki GSX-R 1000 ‘17 | Protezione carter frizione - Clutch engine protection

EPCS003

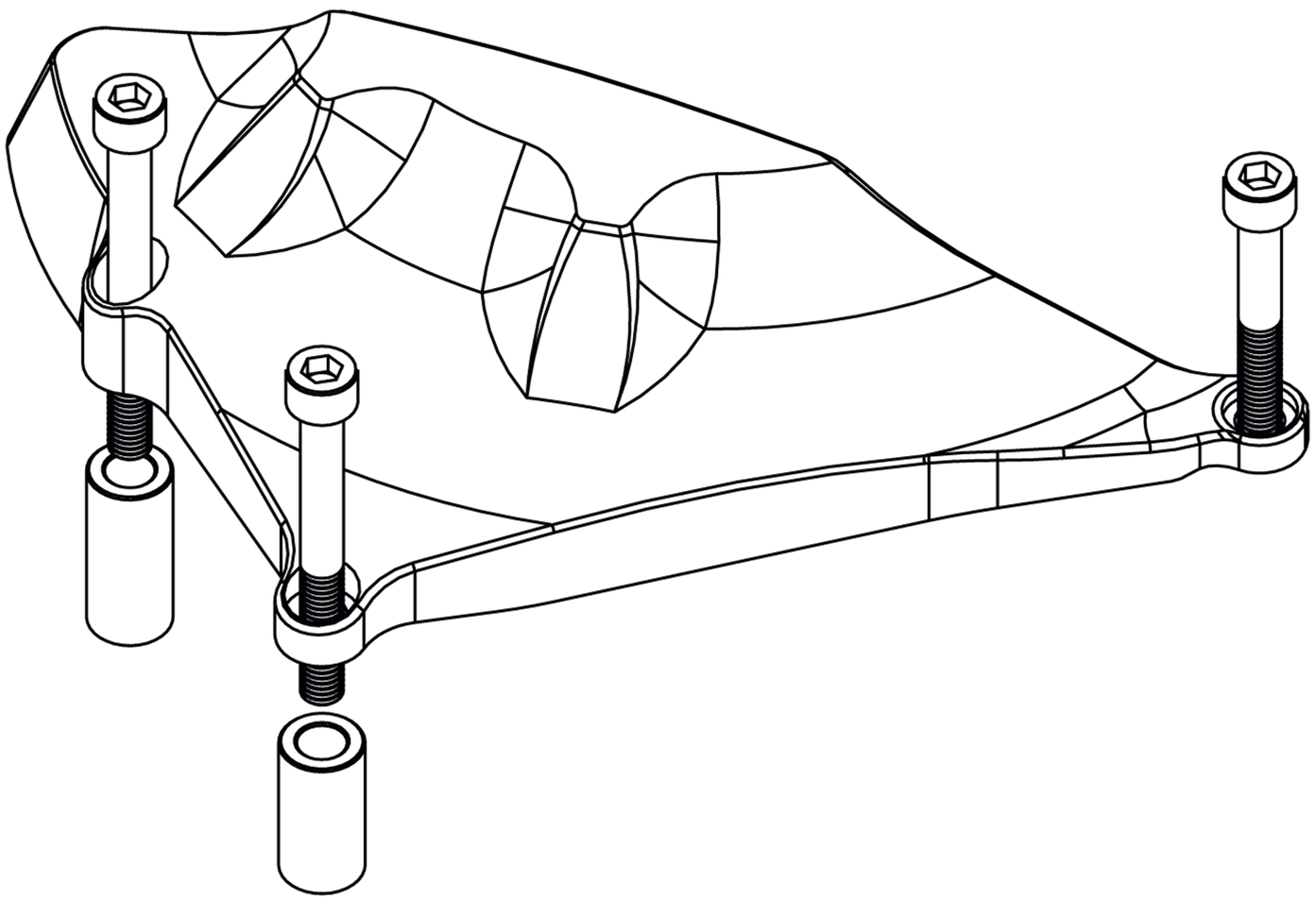

Description	N°
Engine protection	1
H23,5 spacer	1
H28 spacer	1
M6 x 45 screw	1
M6 x 55 screw	1
M6 x 60 screw	1