ISTRUZIONI DI MONTAGGIO / ASSEMBLY INDICATIONS

BMW S1000RR | Protezione carter lato cambio - Shift side engine protection

EPLB001

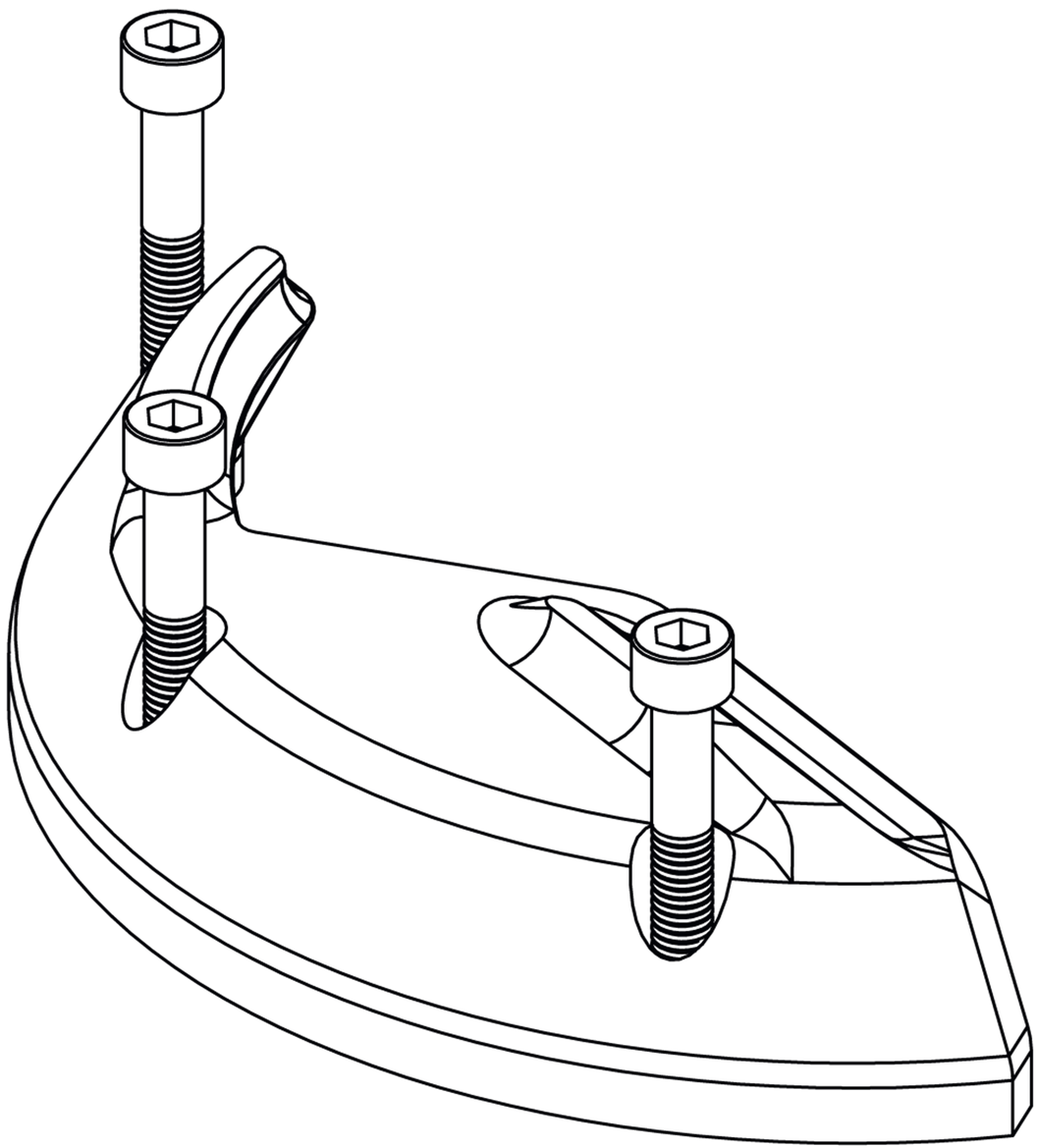

Descrizione	N°
Engine protection	1
M6 x 40 screw	3