ISTRUZIONI DI MONTAGGIO / ASSEMBLY INDICATIONS

Honda CBR1000RR | Protezione carter lato cambio - Shift side engine protection

EPLH001

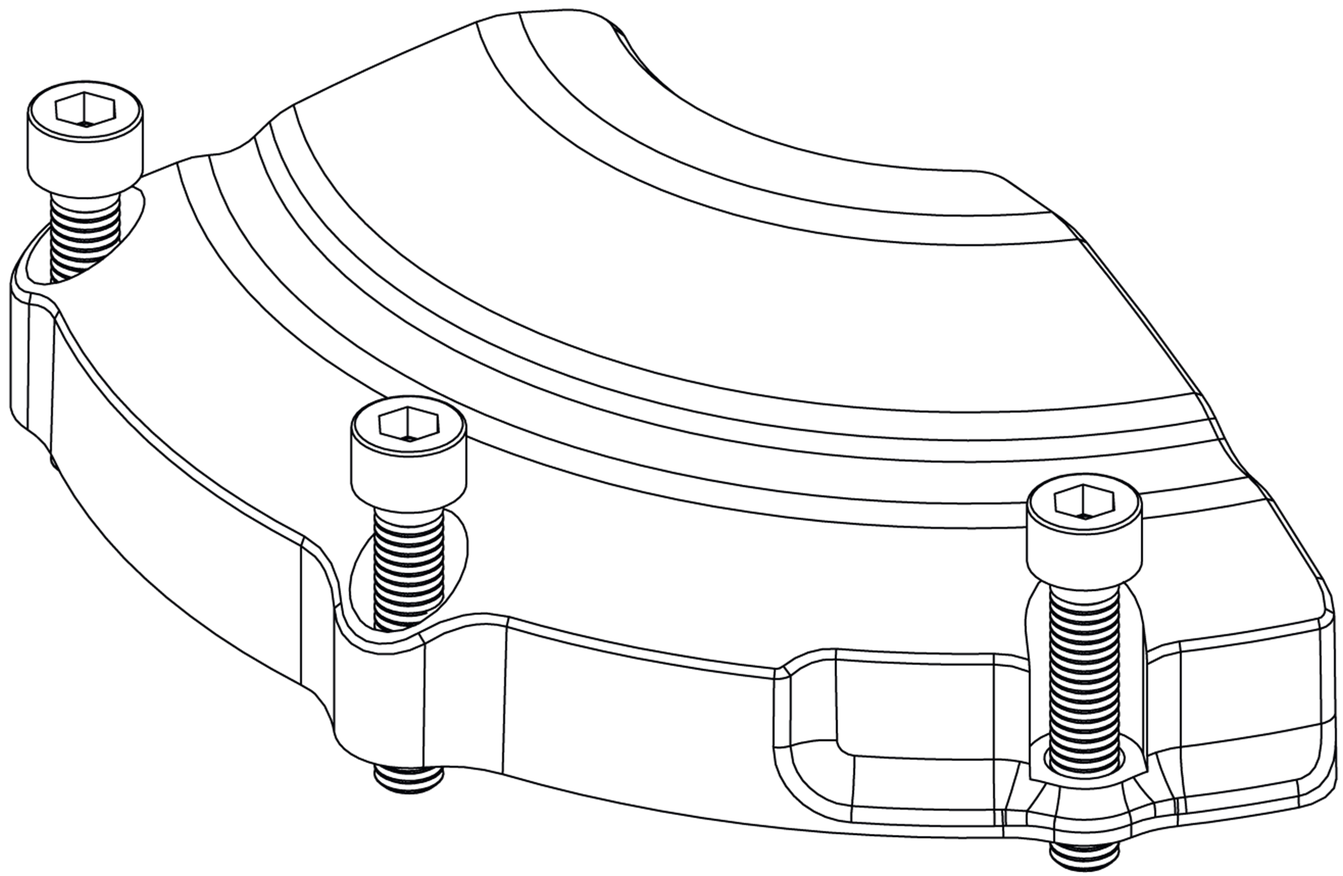

Description	N°
Engine protection	1
M6 x 30 screw	3