ISTRUZIONI DI MONTAGGIO / ASSEMBLY INDICATIONS

Kawasaki ZX10-R 2012 | Protezione carter lato cambio - Shift side engine protection

EPLK001

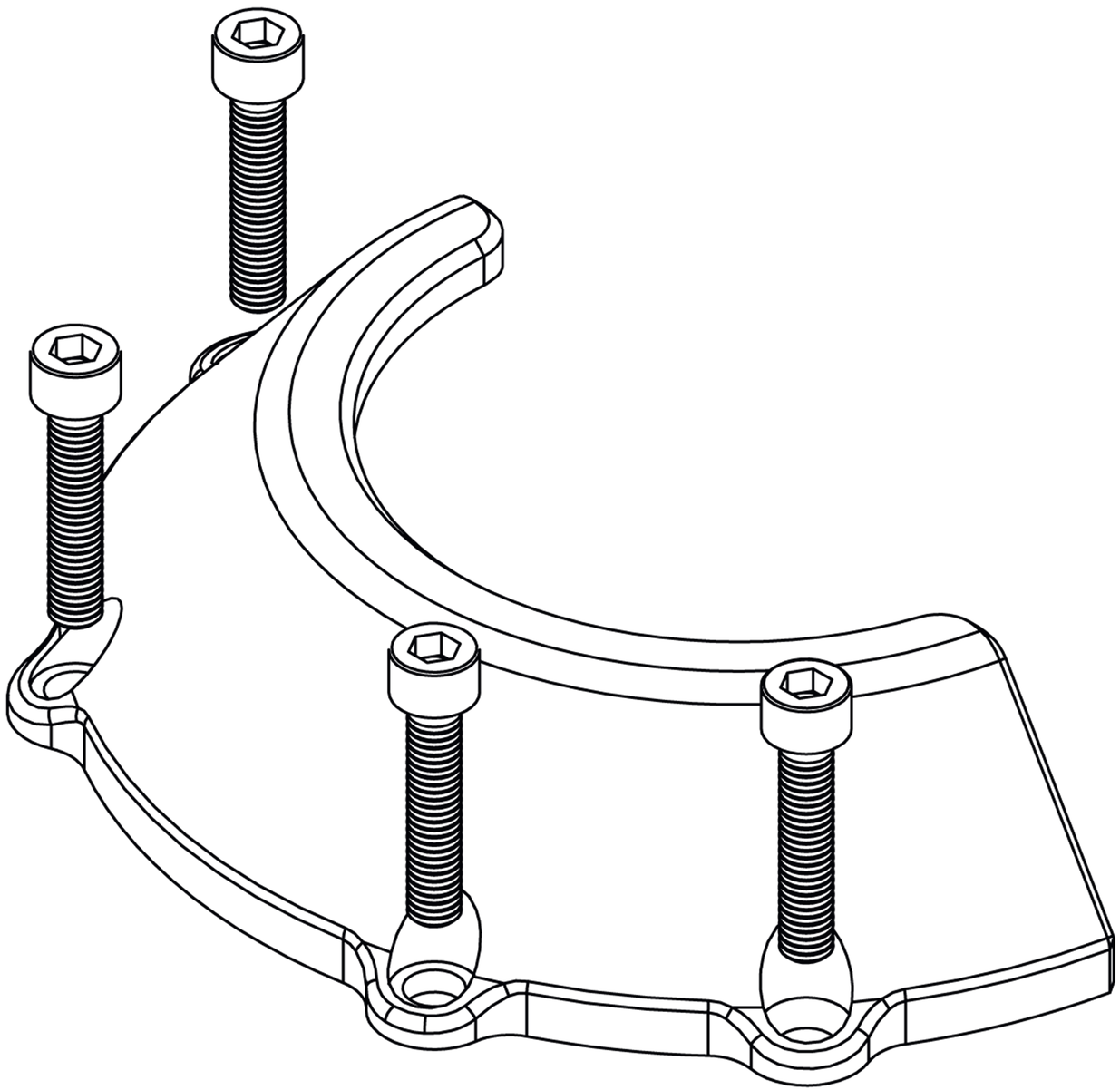

Description	N°
Engine protection	1
M6 x 30 screw	4