ISTRUZIONI DI MONTAGGIO / ASSEMBLY INDICATIONS

MV Agusta F3 | Protezione carter lato cambio - Shift side engine protection

EPLM001

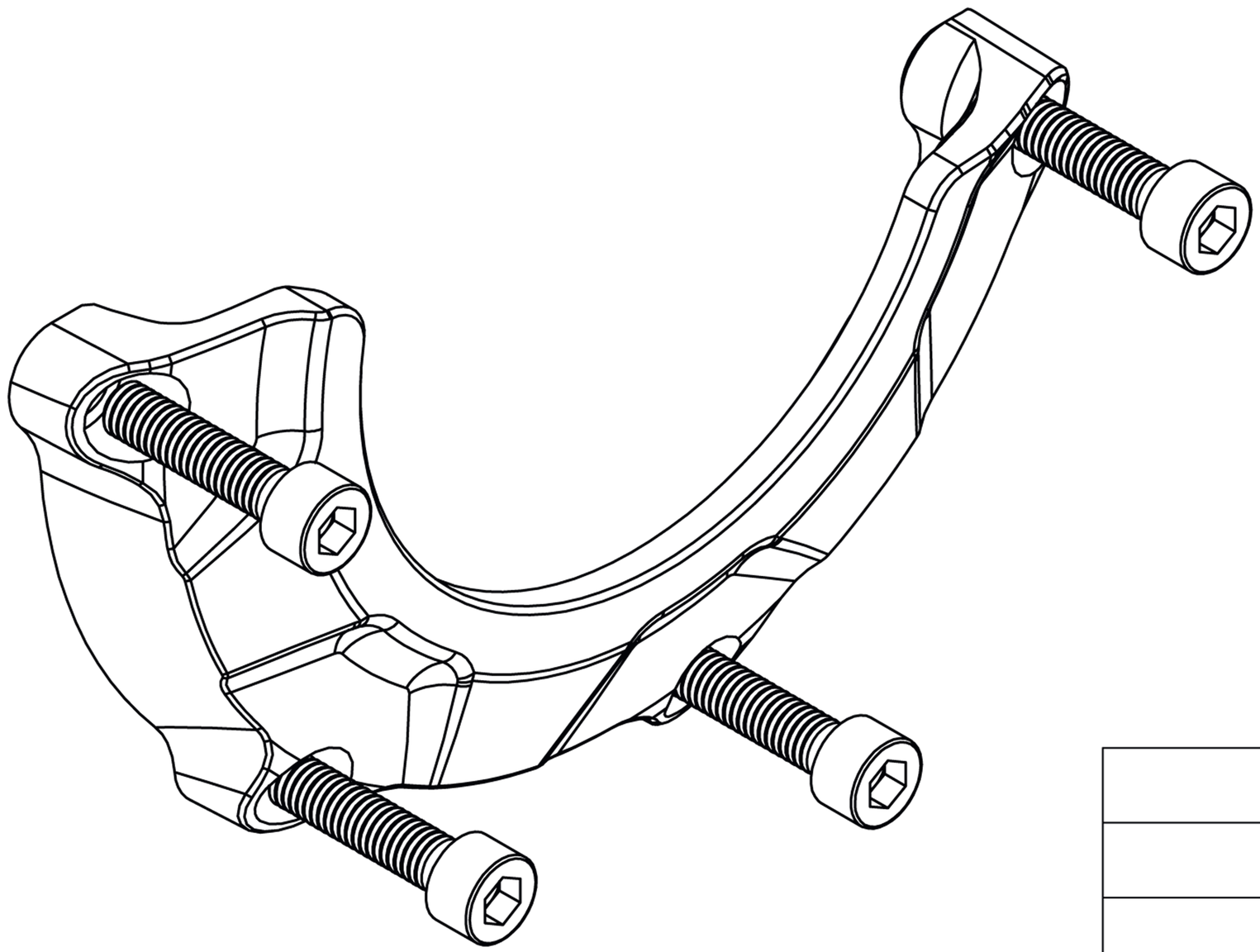

Description	N°
Engine protection	1
M6 x 25 screw	4