ISTRUZIONI DI MONTAGGIO / ASSEMBLY INDICATIONS

Yamaha R1 | Protezione carter lato cambio - Shift side engine protection

EPLY001

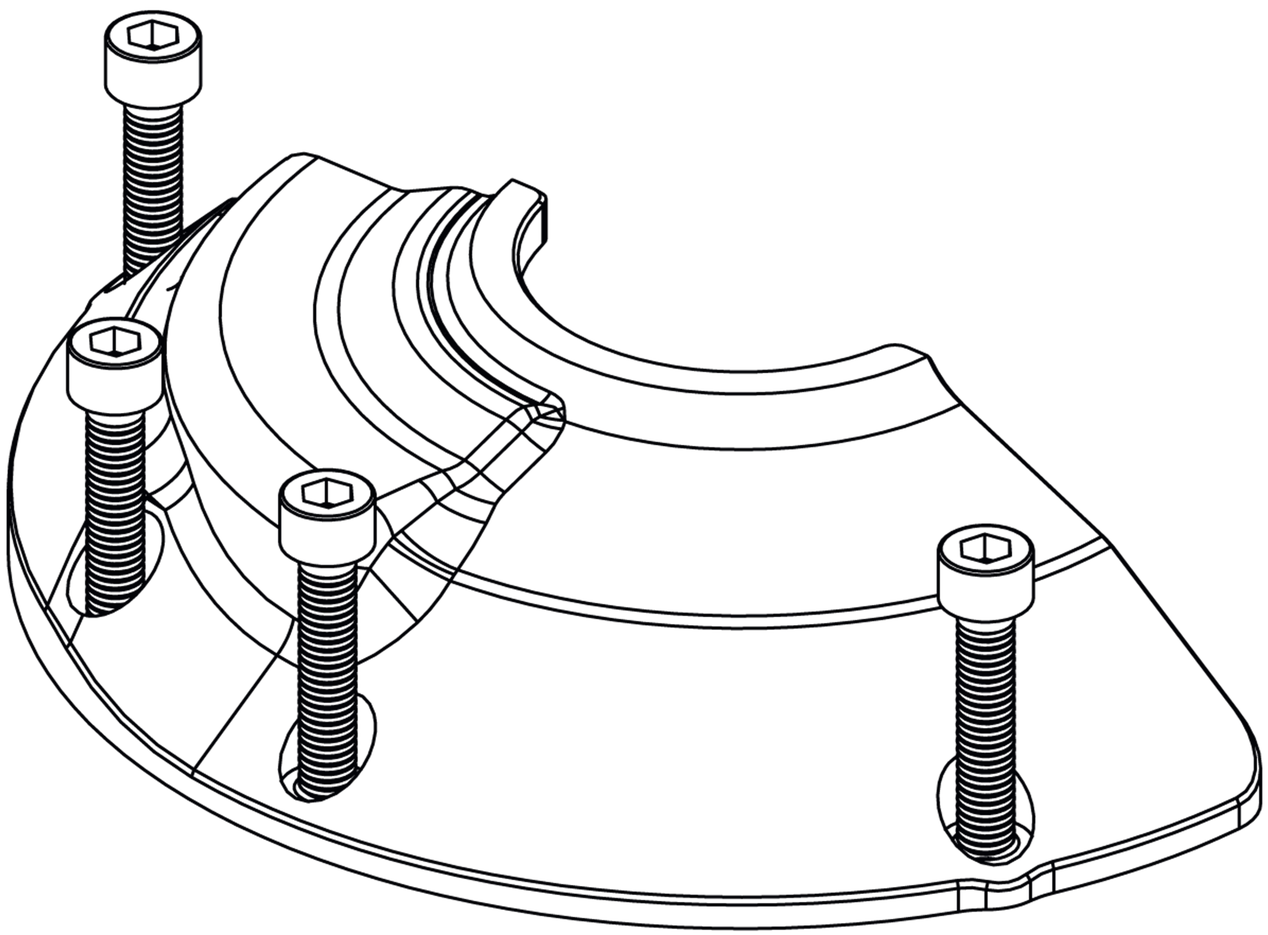

Description	N°
Engine protection	1
M6 x 30 screw	4