ISTRUZIONI DI MONTAGGIO / ASSEMBLY INDICATIONS

Suzuki GSX-R 600/750 | Protezione carter lato freno - Brake side engine protection

EPRS001

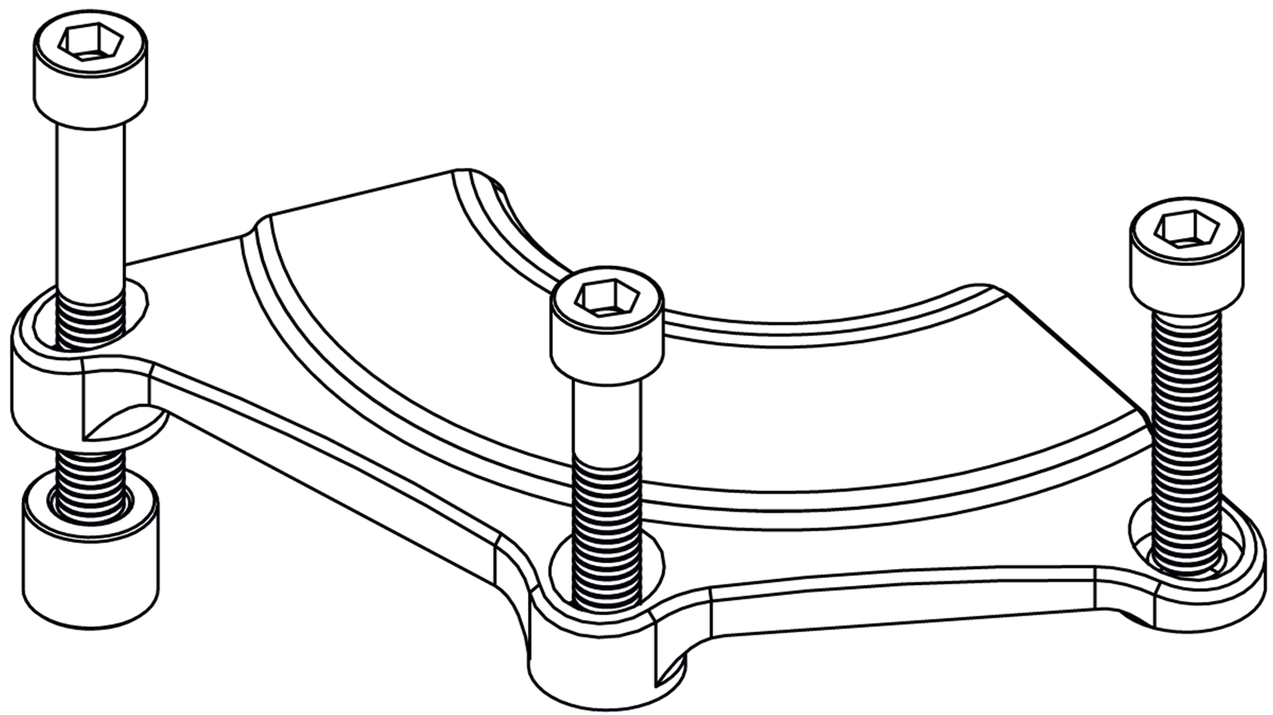

Description	N°
Engine protection	1
Spacer h10	1
M6 x 30 screw	1
M6 x 35 screw	1
M6 x 45 screw	1