ISTRUZIONI DI MONTAGGIO / ASSEMBLY INDICATIONS

Yamaha R1 | Protezione carter lato freno - Brake side engine protection

EPRY001

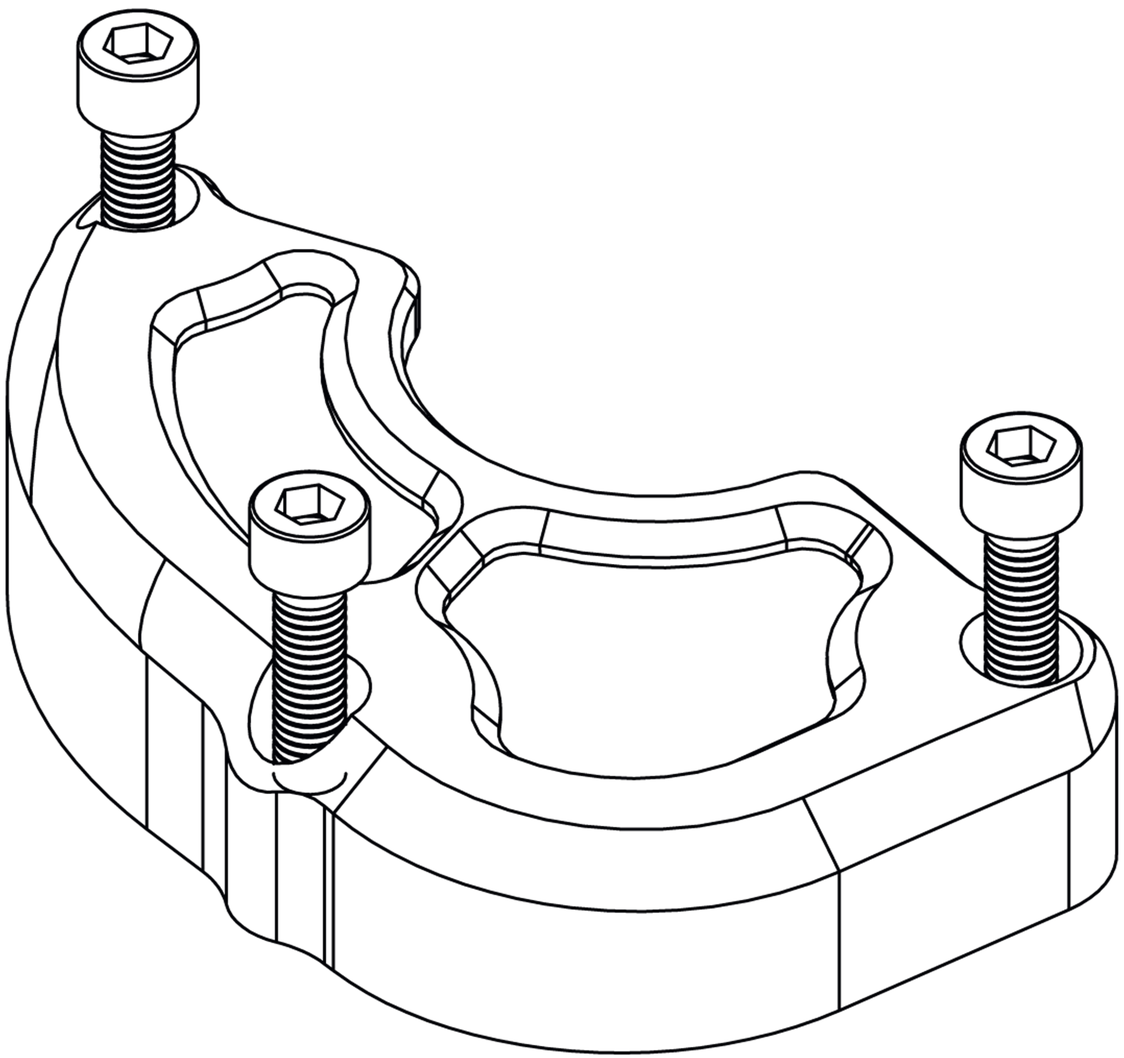

Description	N°
Engine protection	1
M6 x 25 screw	3