ISTRUZIONI DI MONTAGGIO / ASSEMBLY INDICATIONS

Yamaha R6 | Protezione carter lato freno - Brake side engine protection

EPRY002

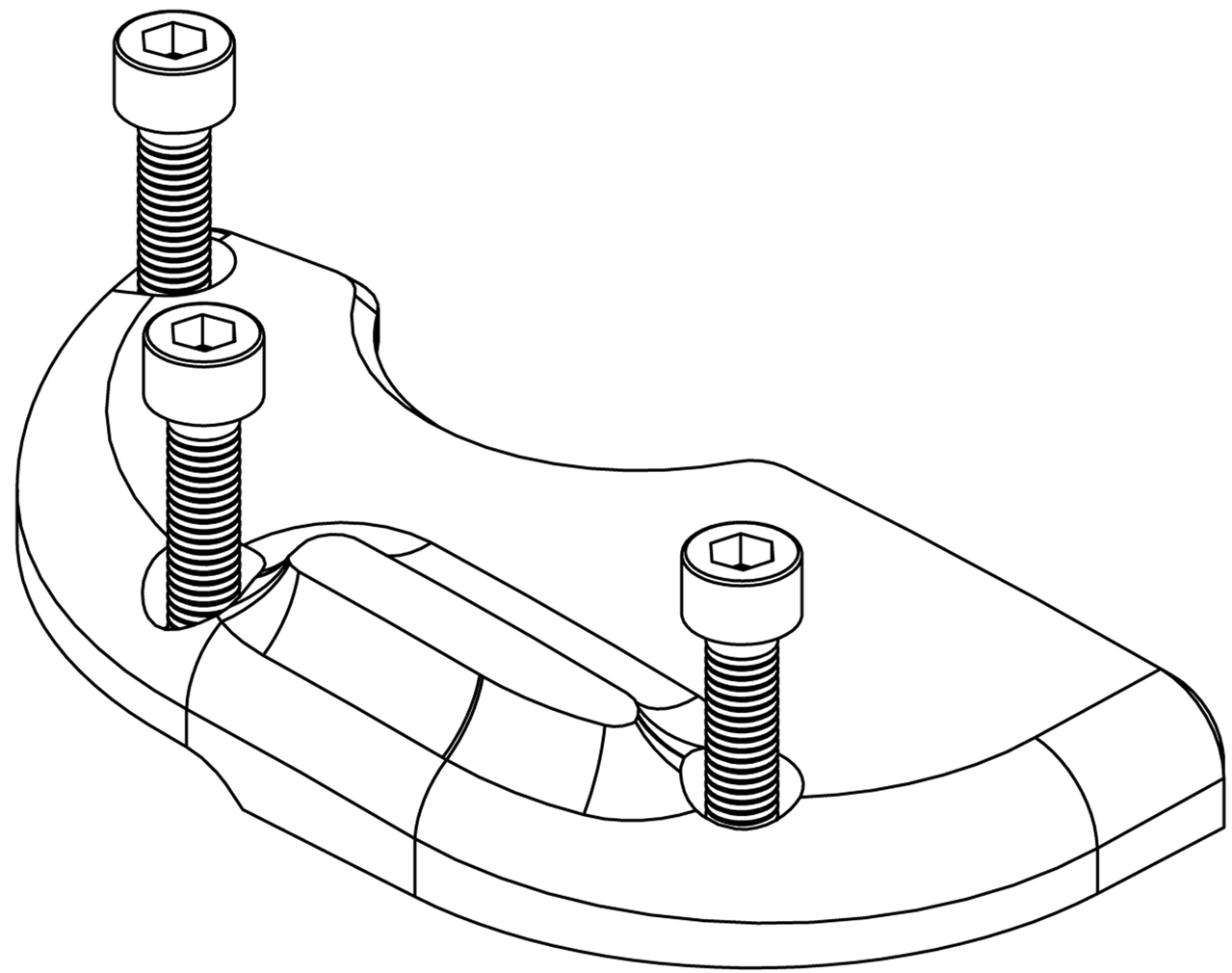

Description	N°
Engine protection	1
Spacer h1,6 (use if you remove the vent hose plate)	1
M6 x 25 screw	3