ISTRUZIONI DI MONTAGGIO / ASSEMBLY INDICATIONS

YAMAHA R1 - 2016 | Paratelaio - Frame Protector | PTA79

Lato Cambio / Shift Side

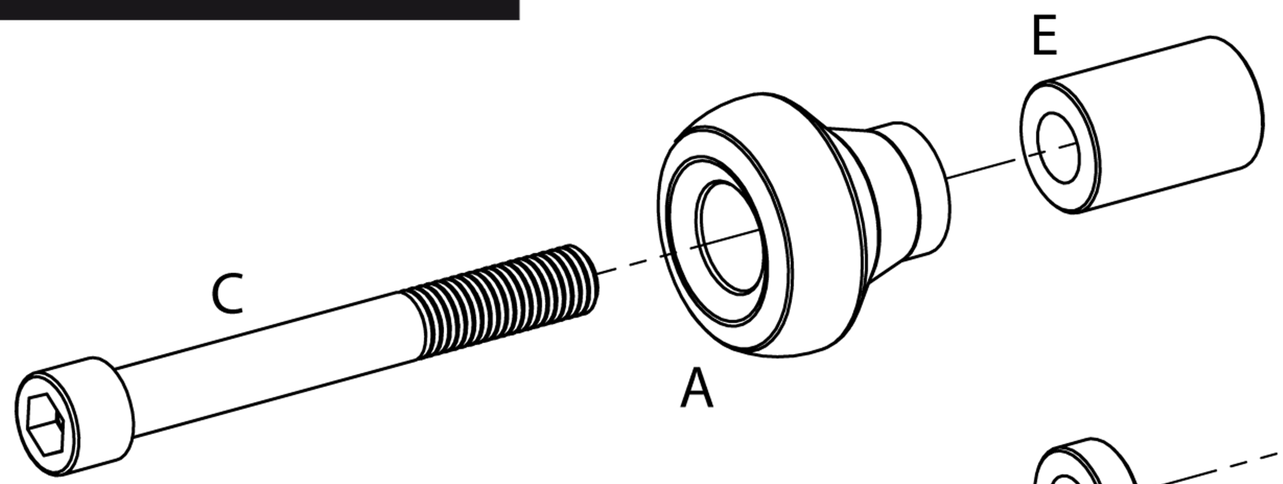

Lato Freno / Brake Side

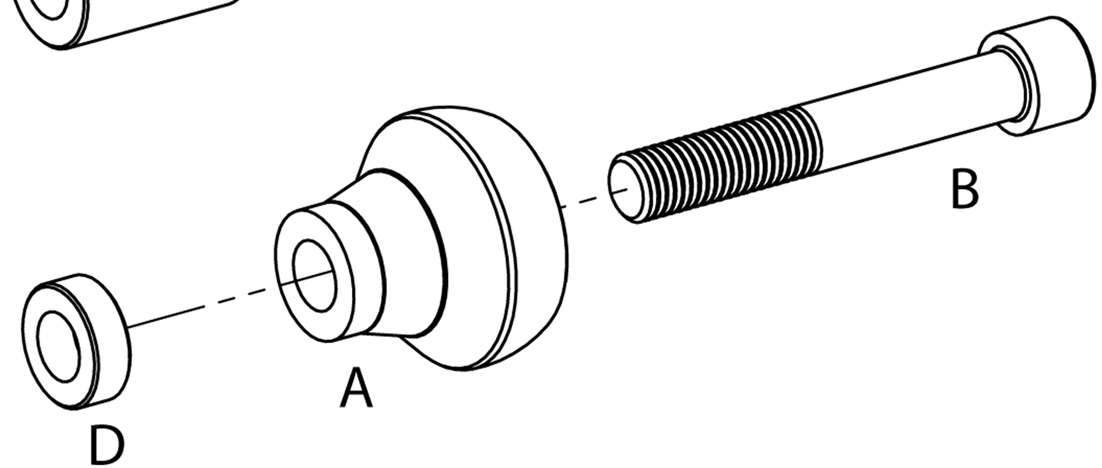

LETTER	DESCRIPTION	UNITS
A	*paratelaio street* *street frame protector*	2
B	M12 x1.25 L 80	1
C	M12 x1.25 L 100	1

LETTER	DESCRIPTION	UNITS
D	*distanziale L 7.5 mm* *7.5 mm spacer*	1
E	*distanziale L 35mm* *35 mm spacer*	1