ISTRUZIONI DI MONTAGGIO / ASSEMBLY INDICATIONS

SUZUKI SV650 - 2016 Paratelaio - Frame Protector PTA82

Lato Cambio / Shift Side

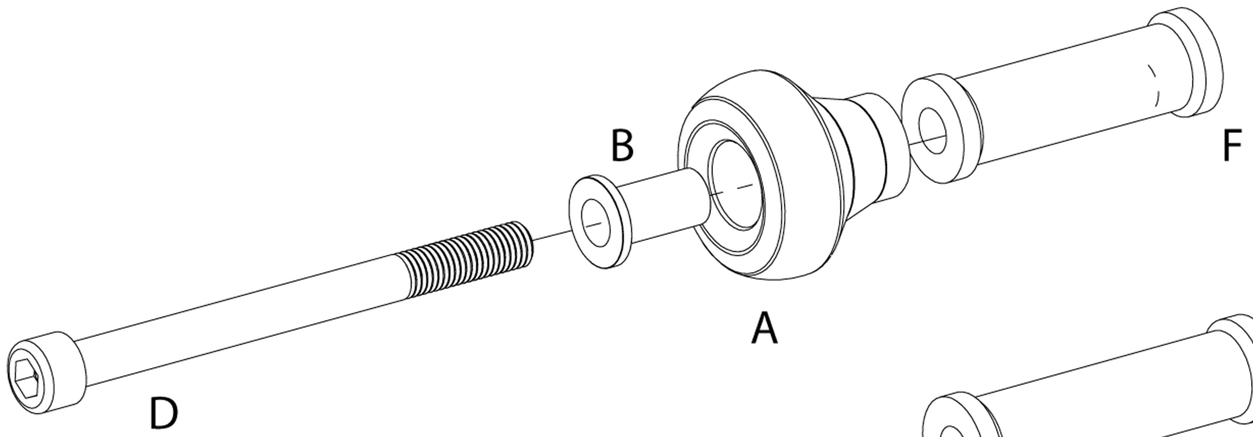

Lato Freno / Brake Side

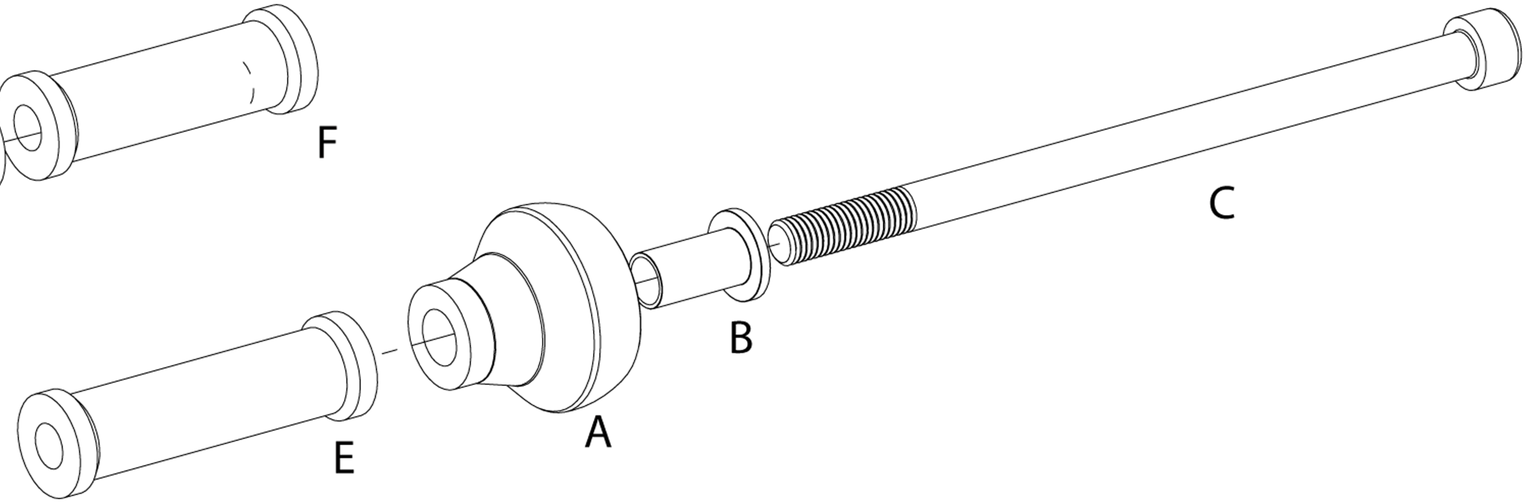

ARTICOLO	DESCRIZIONE	N°PEZZI
A	*paratelaio street* *street frame protector I*	2
B	*riduttore M10* *M10 bolt reducer*	2
C	M10 x1.25 L 180	1

ARTICOLO	DESCRIZIONE	N°PEZZI
D	M10 x1.25 L 120	1
E	*distanziale 78mm* *78mm spacer*	1
F	*distanziale 68 mm* *68 mm spacer*	1