ISTRUZIONI DI MONTAGGIO / ASSEMBLY INDICATIONS

KTM SuperDuke 1290 — Paratelaio - Frame Protector — PTA91

Lato Cambio / Shift Side

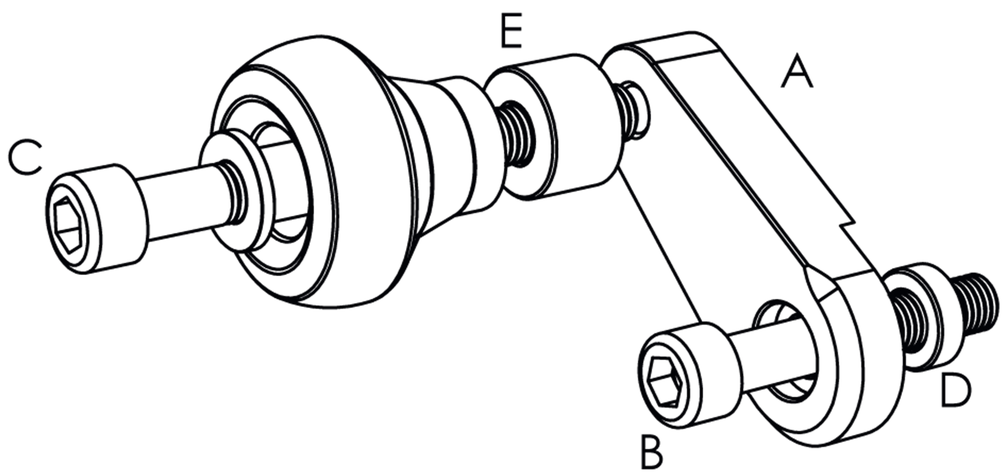

REFERENCE	DESCRIPTION	N°
A	Frame plate	1
B	M10 x 70 screw	1
C	M10 x 50 screw	1
D	H6 spacer	1
E	H11 spacer	1

Lato Freno / Brake Side

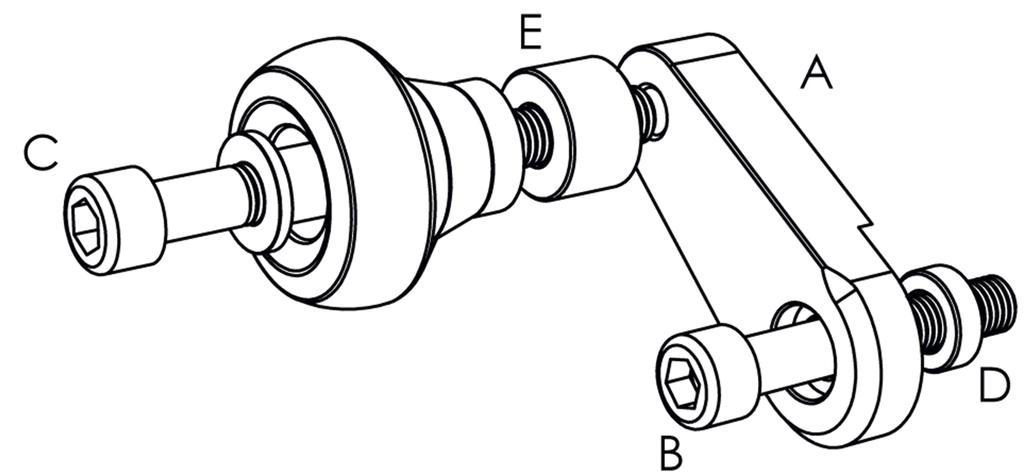

REFERENCE	DESCRIPTION	N°
A	Frame plate	1
B	M10 x 70 screw	1
C	M10 x 50 screw	1
D	H6 spacer	1
E	H11 spacer	1